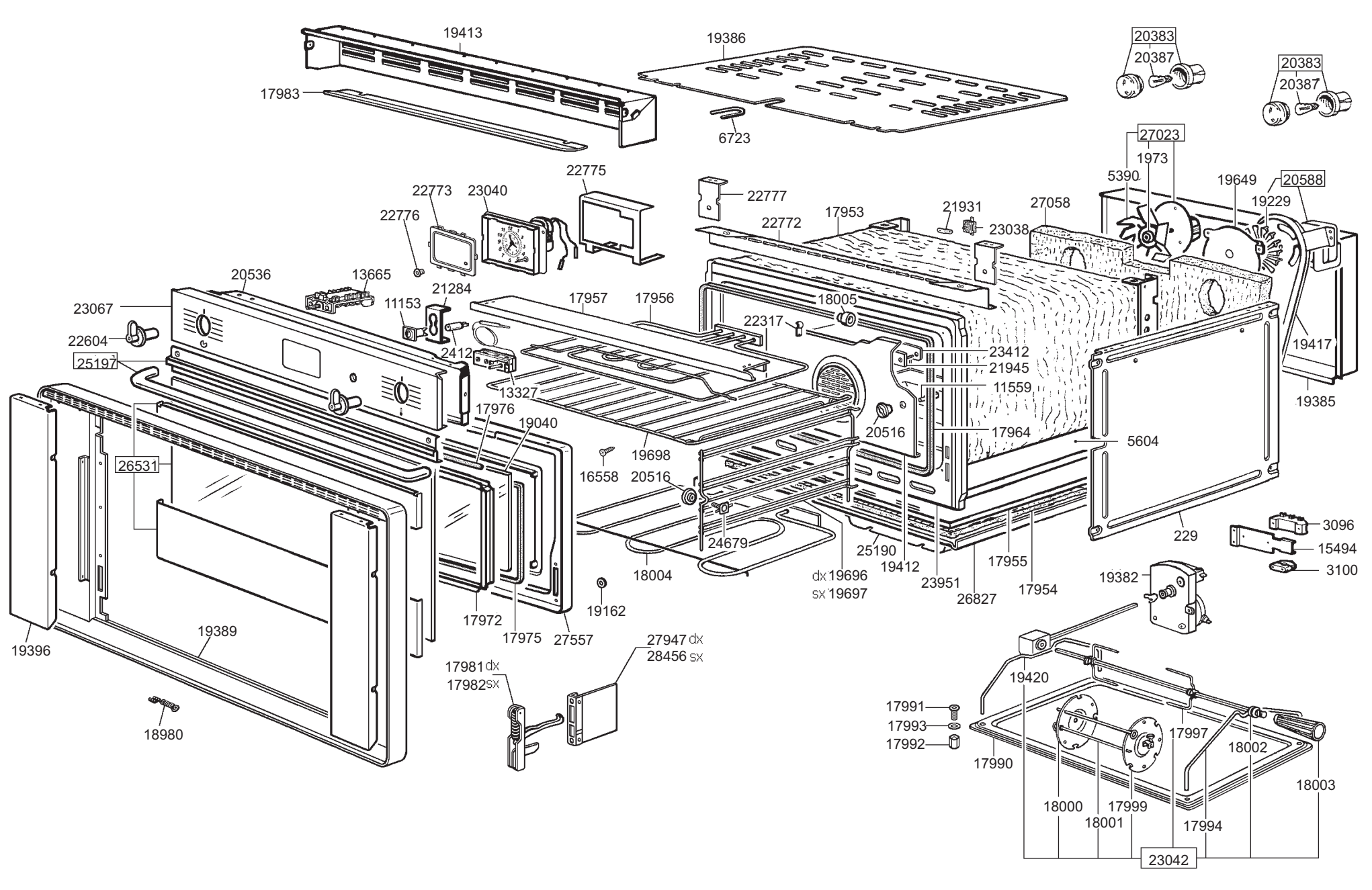
19413
17983
19386
6723
20383
20387
20383
20387
27023
1973
5390
19649
20588
19229
22775
22773
23040
22776
22777
22772
17953
21931
23038
27058
20536
13665
21284
11153
23067
22604
25197
2412
13327
17957
17956
18005
22317
23412
21945
11559
19417
19385
17976
19040
20516
17964
5604
26531
16558
20516
19698
24679
18004
25190
19412
23951
26827
17955
17954
dx 19696
sx 19697
19382
3096
15494
3100
229
19162
17972
17975
27557
19396
19389
18980
27947 dx
28456 sx
17981 dx
17982 sx
19420
17991
17993
17992
17990
17997
18002
18003
18000
17999
18001
17994
23042